Vist HAND TOOLS | VORHUT

34-202
34-205

VL2X/VL5X

ЛАЗЕРНИЙ НІВЕЛІР
ЛАЗЕРНЫЙ НИВЕЛИР
LASER LEVEL

УКР	ІНСТРУКЦІЯ З ЕКСПЛУАТАЦІЇ	6
РУС	ИНСТРУКЦИЯ ПО ЭКСПЛУАТАЦИИ	12
GB	USER'S MANUAL	18

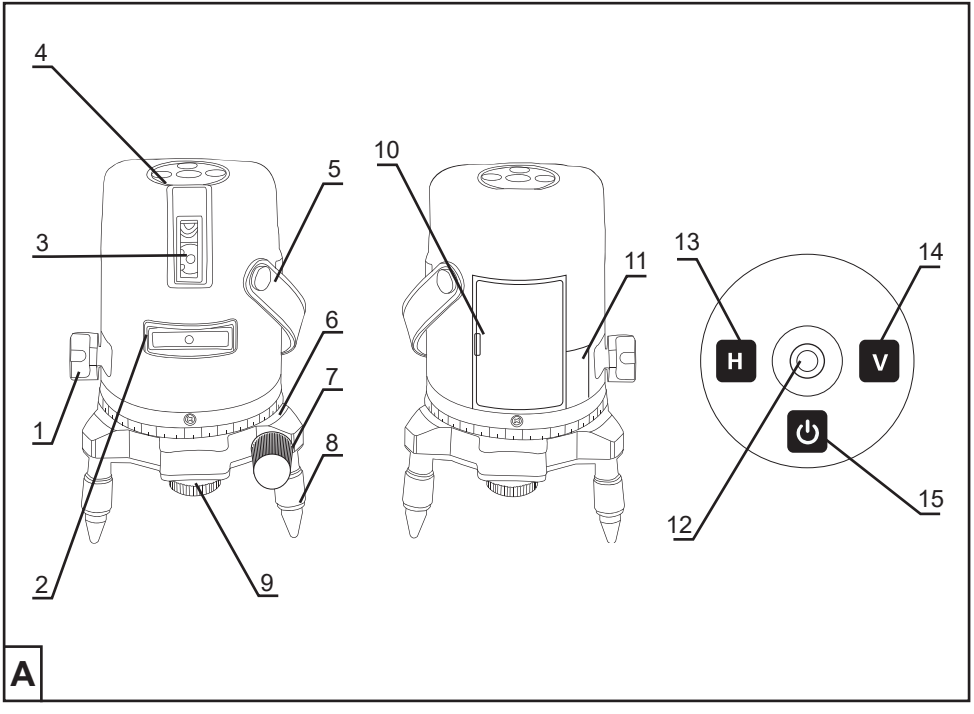
4
5
3
6
7
1
8
2
9
10
11
13
14
H
V
12
15
A

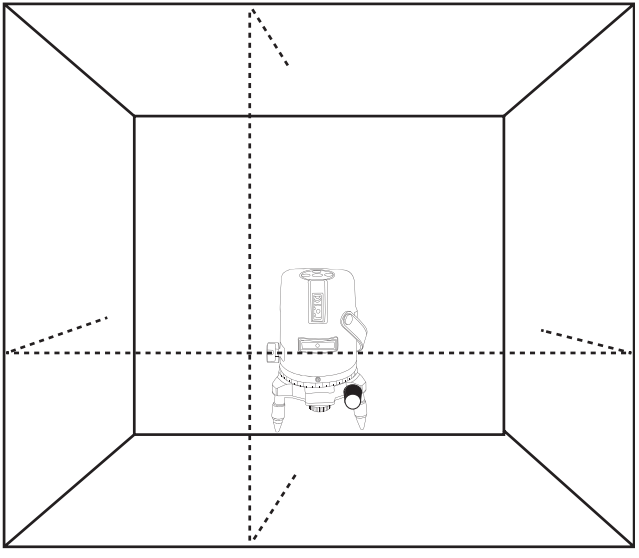

B

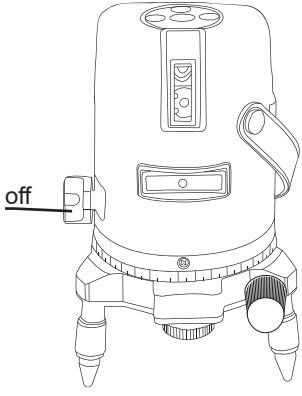

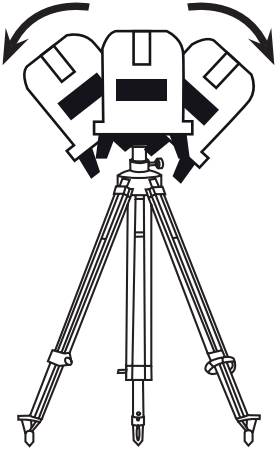

C

Лазерний нівелір VL2X / VL5X

• Пристрій призначений для проеціювання горизонтальної та вертикальної лінії на площини.
• Прочитайте і збережіть цю Інструкцію з експлуатації

1 ТЕХНІЧНІ ХАРАКТЕРИСТИКИ

Живлення:	
- Елементи живлення формату АА:	3 шт
- Блок живлення (microUSB):	5В
Час роботи (від елементів живлення):	до 13 год
Лазерний діод:	Клас 2, 635 нм
Похибка:	±1 мм / 5 м
Самовирівнювання:	±3º
Розгортка горизонтальної лінії:	150º
Розгортка вертикальної лінії:	120º
Ширина лазерного променя:	5 м : 2 мм
Вага (з елементами живлення):	1 кг

Комплектація: Лазерний нівелір, пластиковий кейс, захисні окуляри, ремінь для переноски, блок живлення, інструкція

2 ОСНОВНІ ЧАСТИНИ ІНСТРУМЕНТА (мал.А)

1 Вмикач
2 Вікно горизонтального променя
3 Вікно вертикального променя
4 Панель управління
5 Ремінь для переноски
6 Поворотна платформа
7 Ручка переміщення вертикальної лінії

8 Опори з регулюванням
9 Отвір з різьбою 5/8’’ для кріплення на штативі
10 Відсік для елементів живлення
11 Гніздо microUSB для зовнішнього живлення
12 Вічко рідинного рівня
13 Вимикач/вмикач горизонтальної лінії
14 Вмикач/вимикач вертикальної лінії
15 Вмикач

3 БЕЗПЕКА

УВАГА! Прочитайте всі попередження і вказівки.
Недодержання попереджень і вказівок може призвести до виходу з строю обладнання та нанесенню шкоди вашому здоров’ю. Добре запам’ятайте на майбутнє ці попередження і вказівки.

3.1 БЕЗПЕКА НА РОБОЧОМУ МІСЦІ

a) Приймайте своє робоче місце в чистоті та прибирайте його. Безлад або погане освітлення на робочому місці можуть призводити до нещасних випадків.
b) Не працюйте з приладом у середовищі, де існує небезпека вибуху внаслідок присутності горючих рідин, газів або пилу. Електроприлади можуть породжувати іскри, від яких може займатися пил або пари.
c) Під час роботи з приладом не підпускайте до робочого місця дітей та інших людей.

3.2 ЕЛЕКТРИЧНА БЕЗПЕКА

a) Для живлення приладу змінними елементами живлення використовуйте елементи живлення лужного типу, одного виробника та однакового ступеню розряду.
b) Перед підключенням зовнішнього живлення, виймайте змінні елементи живлення.
c) При підключенні зовнішнього живлення переконайтесь, що напруга відповідає вказаній на приладі.
d) Не користуйтесь зовнішнім живленням при використанні приладу у вологих умовах

3.3 ОСОБИСТА БЕЗПЕКА

a) Будьте уважними, слідкуйте за тим, що Ви робите, та розсудливо поводьтеся під час роботи з електроприладом.

Не користуйтеся приладом, якщо Ви стомлені або знаходитеся під дією наркотиків, спиртних напоїв або лік. Неуважність при користуванні приладом може призвести до псування обладнання або шкоди вашому здоров'ю.

b) Користуйтесь засобами індивідуального захисту, обов'язково вдягайте захисні окуляри.

c) Уникайте ненавмисного вмикання. Перш ніж вмикати електроприлад в електромережу або встромляти елементи живлення, брати його в руки або переносити, впевніться в тому, що електроприлад вимкнутий.

3.4 ДОГЛЯД ТА КОРИСТУВАННЯ ЕЛЕКТРОПРИЛАДАМИ

a) Не перевантажуйте прилад. Вимикайте прилад, якщо він вам не потрібен. Це продовжить строк служби приладу.

b) Не користуйтеся приладом з пошкодженим вимикачем. Прилад, який не можна увімкнути або вимкнути, є небезпечним і його треба відремонтувати.

c) Перед тим, як ховати прилад на тривалий час, вийміть всі елементи живлення з нього.

d) Зберігайте електроприлади, якими Ви саме не користуєтесь, далеко від дітей. Не дозволяйте користуватися електроприладом особам, що не знайомі з його роботою або не читали ці вказівки. У разі застосування недосвідченими особами прилади обладнані лазерним променем несуть в собі небезпеку.

e) Старанно доглядайте за приладом. Не допускайте падінь обладнання або його забруднення.

4 СЕРВІС

a) Віддавайте свій прилад на ремонт лише кваліфікованим фахівцям та лише з використанням оригінальних запчастин. Це забезпечить безпечність приладу на довгий час.

5 ВКАЗІВКИ ПО БЕЗПЕЦІ ПРИ РОБОТІ З ЛАЗЕРНИМИ НІВЕЛІРАМИ

5.1 ЗАГАЛЬНІ

a) Це обладнання не рекомендується використовувати особам віком до 16 років

b) Не направляйте лазерний промінь в очі. Тривалий вплив лазерного променю на очі може призвести до порушень зору. Користуйтесь захисними окулярами

5.2 ПЕРЕД ВИКОРИСТАННЯМ

a) Перед роботою перевірте відповідність елементів живлення з етикеткою, що вказана на приладі.
b) Не допускайте пошкоджень, падінь обладнання. Це може вплинути на точність проеціювання.
c) При роботі на великих площах, користуйтесь приймачами лазерного променя.
d) Не використовуйте інструмент з пошкодженим склом або корпусом

5.3 ПІД ЧАС ВИКОРИСТАННЯ

a) Робіть перерви у роботі, вимикайте обладнання якщо воно вам на разі не потрібно
b) Транспортуйте обладнання лише у вимкненому стані.
c) Уникайте впливу вібрацій або ударів на обладнання

5.4 ПІСЛЯ ВИКОРИСТАННЯ

a) Завжди вимикайте прилад
b) Зберігайте і транспортуйте обладнання лише в оригінальному захисному кейсі

6 ВИКОРИСТАННЯ

6.1 Встановлення приладу та налаштування (мал. A):
a) Встановіть прилад на пласку поверхню або на штатив
b) Попередньо відрегулюйте рівень з допомогою вічка 12 та рухомих опор 8
c) Увімкніть прилад за допомогою вмикача 1 (поверніть за стрілкою в напрямку напису ON)

! У випадку якщо положення приладу не відповідає рівню, подається звуковий сигнал і промені не світять. Потрібно відрегулювати положення до моменту, коли прилад зможе автоматично вирівнятись

d) Спрямуйте промені на необхідну площину, повертаючи корпус приладу
e) За допомоги ручки 7 регулюйте положення вертикальної лінії

6.2 Зміна режимів роботи (мал.A)
a) Для вимкнення горизонтальної лінії, натисніть кнопку 13 «H»

b) Для вимкнення вертикальної лінії, натисніть кнопку 14 «V»
c) Для зміни яскравості променя, натисніть кнопку 15 «*»

6.3 Вимкнення режиму сигналізації (для робіт, коли необхідно відмітити похилі лінії) (мал.C)
a) Перед вмиканням інструменту, натисніть кнопку 15 та утримуючи її, поверніть вмикач 1 в положення «ON»
b) Для переходу в нормальний режим роботи, вимкніть та увімкніть прилад.

7 ПОРАДИ ПО ВИКОРИСТАНЮ

a) Використовуйте аксесуари. Які пасують до даного типу обладнання.
b) Уникайте безперервної тривалої роботи обладнання, робіть перерви у роботі. Це продовжить строк служби обладнання. Ресурс лазерного діода становить не менш як 3000 годин роботи.

8 ДОГЛЯД/ОБСЛУГОВУВАННЯ

8.1 Завжди тримайте інструмент в чистоті.

! перед чисткою інструменту необхідно вийняти елементи живлення або вимкнути зовнішнє живлення

8.2 У випадку поломки – звертайтеся до авторизованого сервісного центру.

9 ГАРАНТІЙНІ ЗОБОВ'ЯЗАННЯ

9.1 Гарантійний строк експлуатації інструмента та обладнання VORHUT складає 24 місяця від дня продажу роздрібною мережею.
9.2 На протязі гарантійного строку власник інструмента має право на безкоштовний ремонт виробу по несправностям, які є наслідком виробничих дефектів
9.3 Без пред'явлення гарантійного талона, гарантійний ремонт не виконується. При не повністю заповненому гарантійному талону, відсутністю оригінальної упаковки з інструкцією, претензії по якості не приймаються. Технічна повірка інструменту (дефектація) на предмет встановлення гарантійного випадку проводиться тільки в авторизованій майстерні.
9.4 Гарантійні зобов'язання не розповсюджуються на наступні випадки:
a) Невиконання користувачем зазначених інструкцій з експлуатації та застосування інструменту не за

призначенням

b) При наявності механічних пошкоджень корпусу, тріщин, сколів та пошкоджень, які викликані дією агресивних середовищ, високих температур, або є свідоцтвом ушкодження обладнання через його падіння.

c) При несправностях, які викликані внаслідок нормального зношування виробу

d) При несправностях, які викликані невідповідності параметрів електромережі або внаслідок використання несправних елементів живлення.

e) При спробах самостійного ремонту інструменту в гарантійний період, про що свідчать наприклад заломи на шліцевих частинах кріплення корпусних деталей

f) При відсутності, пошкодженні або зміні серійного номеру зазначеному на інструменті та/або його невідповідність з указаним в гарантійному талоні

10 ОХОРОНА НАВКОЛИШНЬОГО СЕРЕДОВИЩА

a) Не викидайте електроінструмент, аксесуари та упаковку разом зі звичайним сміттям (тільки для країн ЄС) - відповідно до європейської директиви 2012/19/ЄС щодо утилізації старих електричних та електронних приладів, в залежності з місцевим законодавством, електроінструмент, який перебував в експлуатації повинен бути утилізований окремо, безпечним для навколишнього середовища шляхом.

Лазерный нивелир VL2X / VL5X

• Устройство предназначено для проецирования горизонтальной и вертикальной линии на плоскости.
• Прочитайте и сохраните данную инструкцию

1 ТЕХНИЧЕСКИЕ ДАННЫЕ

Питание:	
- Элементы питания формата AA:	3 шт
- Блок питания (microUSB):	5В
Время работы (от элементов питания)	до 13 час
Лазерный диод:	Класс 2, 635 нм
Погрешность:	±1 мм / 5 м
Самовыравнивание:	±3º
Развертка горизонтальной линии:	150º
Развертка вертикальной линии:	120º
Ширина лазерного луча:	5 м : 2 мм
Вес (с элементами питания):	1 кг

Комплектация: Лазерный нивелир, пластиковый кейс, защитные очки, ремень для переноски, блок питания, инструкция

2 ОСНОВНЫЕ УЗЛЫ ИНСТРУМЕНТА (рис.А)

1 Включатель
2 Окно горизонтального луча
3 Окно вертикального луча
4 Панель управления
5 Ремень для переноски
6 Поворотная платформа

7 Ручка перемещения вертикальной линии
8 Опоры с регулированием
9 Отверстие с резьбой 5/8” для крепления на штативе
10 Отсек для элементов питания
11 Гнездо microUSB для внешнего питания
12 Глазок к жидкостного уровня
13 Выключатель/включатель горизонтальной линии
14 Включатель/выключатель вертикальной линии
15 Включатель

3 БЕЗОПАСНОСТЬ

ВНИМАНИЕ! Прочтите все указания и инструкции по технике безопасности. Упущения, допущенные при соблюдении указаний и инструкций по технике безопасности, могут сталь причиной выхода из строя оборудования или нанести вред вашему здоровью
Сохраняйте эти инструкции и указания для будущего использования.

3.1 БЕЗОПАСНОСТЬ РАБОЧЕГО МЕСТА

a) Принимайте свое рабочее место в чистоте и убирайте его. Беспорядок или плохое освещение на рабочем месте могут приводить к несчастным случаям.
b) Не работайте с прибором в среде, где существует опасность взрыва в результате присутствия горючих жидкостей, газов или пыли. Электроприборы могут порождать искры, от которых может заниматься пыль или пары.
c) Во время работы с прибором не подпускайте к рабочему месту детей и других людей.

3.2 ЭЛЕКТРИЧЕСКАЯ БЕЗОПАСНОСТЬ

a) Для питания прибора сменными элементами питания используйте элементы питания щелочного типа, одного производителя и одинаковой степени разряда.
b) Перед подключением внешнего питания, вынимайте сменные элементы питания.
c) При подключении внешнего питания убедитесь, что напряжение отвечает указанному на приборе.
d) Не пользуйтесь внешним питанием при использовании прибора во влажных условиях

3.3 ЛИЧНАЯ БЕЗОПАСНОСТЬ

a) Будьте внимательными, следите за тем, что Вы делаете, и рассудительно ведите себя во время работы с электроприбором. Не пользуйтесь прибором, если Вы уставшие или находящиеся под действием наркотиков, спиртных напитков или лекарств. Невнимательность при пользовании прибором может привести к порче оборудования или вреда вашему здоровью.
b) Пользуйтесь средствами индивидуальной защиты, обязательно надевайте защитные очки.
c) Избегайте неумышленного включения. Прежде чем включать электроприбор в электросеть или устанавливать элементы питания, брать его в руки или переносить, удостоверьтесь в том, что электроприбор выклбючен

3.4 ЭКСПЛУАТАЦИЯ И УХОД ЗА ЭЛЕКТРОИНСТРУМЕНТОМ

a) Не перегружайте прибор. Выключайте прибор, если он вам не нужен. Это продолжит срок службы прибора.
b) Не пользуйтесь прибором с поврежденным выключателем. Прибор, который нельзя включить или выключить, является опасным и его надо отремонтировать.
c) Перед тем, как прятать прибор на длительное время, выньте все элементы питания из него.
d) Храните электроприборы, которыми Вы именно не пользуетесь, вдалеке от детей. Не позволяйте пользоваться электроприбором лицам, которые не знакомые с его работой или не читали эти указания. В случае применения неопытными лицами приборов, которые оборудованы лазерным лучом несет в себе опасность.
e) Старательно присматривайте за прибором. Не допускайте падений оборудования или его загрязнение.

4 СЕРВИСНОЕ ОБСЛУЖИВАНИЕ

a) Передавайте инструмент на сервисное обслуживание только квалифицированному персонала, использующему только подлинные запасные части. Это обеспечит сохранение безопасности электроинструмента.

5 УКАЗАНИЯ ПО БЕЗОПАСНОСТИ ЭКСПЛУАТАЦИИ ДРЕЛЕЙ И ПЕРФОРАТОРОВ

5.1 ОБЩЕЕ

a) Это оборудование не рекомендуется использовать лицам в возрасте до 16 лет

b) Не направляйте лазерный луч в глаза. Длительное влияние лазерного луча на глаза может привести к нарушениям зрения. Пользуйтесь защитными очками.

5.2 ПЕРЕД ИСПОЛЬЗОВАНИЕМ

a) Перед работой проверьте соответствие элементов питания с этикеткой, которая указана на приборе.
b) Не допускайте повреждений, падений оборудования. Это может повлиять на точность проецирования.
c) При работе на больших площадях, пользуйтесь приемниками лазерного луча.
d) Не используйте инструмент с поврежденным стеклом или корпусом

5.3 ВО ВРЕМЯ ИСПОЛЬЗОВАНИЯ

a) Делайте перерывы в работе, выключайте оборудование если оно вам на данный момент не нужно
b) Транспортируйте оборудование лишь в выключенном состоянии.
c) Избегайте влияния вибраций или ударов на оборудование

5.4 ПОСЛЕ ИСПОЛЬЗОВАНИЯ

a) Всегда выключайте прибор
b) Храните и транспортируйте оборудование лишь в оригинальном защитном кейсе

6 ИСПОЛЬЗОВАНИЕ

6.1 Установка прибора и настройка (рис. A):
a) Установите прибор на плоскую поверхность или на штатив
b) Предварительно отрегулируйте уровень с помощью глазка 12 и подвижных опор 8
c) Включите прибор с помощью включателя 1 (поверните за стрелкой в направлении надписи ON)

! В случае если положение прибора не отвечает уровню, подается звуковой сигнал и лучи не светят. Нужно отрегулировать положение к моменту, когда прибор сможет автоматически выровняться

d) Направьте лучи на необходимую плоскость, вращая корпус прибора
e) При помощи ручки 7 отрегулируйте положение вертикальной линии

6.2 Изменение режимов работы (рис.A)
a) Для отключения горизонтальной линии, нажмите кнопку 13 “H”
b) Для отключения вертикальной линии, нажмите кнопку 14 “V”
c) Для изменения яркости луча, нажмите кнопку 15 “*”

6.3 Отключение режима сигнализации (для работ, когда необходимо отметить наклонные линии) (рис.C)
a) Перед включением инструмента, нажмите кнопку 15 и удерживая ее, поверните включатель 1 в положение “ON”
b) Для перехода в нормальный режим работы, выключите и включите

7 СОВЕТЫ ПО ИСПОЛЬЗОВАНИЮ

a) Используйте аксессуары, подходящие к данному типу оборудование.
b) Избегайте непрерывной длительной работы оборудования, делайте перерывы в работе. Это продолжит срок службы оборудования. Ресурс лазерного диода составляет не менее как 3000 часов работы.

8 ТЕХОБСЛУЖИВАНИЕ / СЕРВИС

8.1 Всегда содержите инструмент в чистоте прибор.

! перед чисткой инструмента необходимо вынуть элементы питания или выключить внешнее питание

8.2 В случае поломки - обращайтесь к авторизованному сервисному центру.

9 ГАРАНТИЙНЫЕ ОБЯЗАТЕЛЬСТВА

9.1 Гарантийный срок эксплуатации инструмента VORHUT составляет 24 месяца от дня продажи розничной сетью.
9.2 На протяжении гарантийного срока владелец инструмента имеет право на бесплатный ремонт изделия по неисправностям, которые являются следствием производственных дефектов.
9.3 Без предъявления гарантийного талона, гарантийный ремонт не выполняется. При не полностью заполненном гарантийном талоне, отсутствии оригинальной упаковки с инструкцией претензии по качеству

не принимаются. Техническая поверка инструмента (дефектовка) на предмет установления гарантийного случая проводится только в авторизованной мастерской.

9.4 Гарантийные обязательства не распространяются на следующие случаи:

a) Невыполнение пользователем данных инструкций по эксплуатации и применении инструмента не по назначению

b) При наличии механических повреждений корпуса, электрошнура, трещин, сколов и повреждений, которые вызваны действием агрессивных сред, высоких температур, а также в следствии падений оборудования

c) При неисправностях, которые вызваны в следствии нормального износа изделия

d) При неисправностях, вызванных несоответствием параметров электросети или в результате использования неисправных элементов питания.

e) При попытках самостоятельного ремонта инструмента в гарантийный период, о чем свидетельствуют например заломы на шлицевых частях крепления корпусных деталей

f) При отсутствии, повреждении или изменении серийного номера нанесенном на инструменте и/или его несоответствие с указанным в гарантийном талоне

10 ОХРАНА ОКРУЖАЮЩЕЙ СРЕДЫ

a) Не выкидывайте электроинструмент, принадлежности и упаковку вместе с бытовым мусором (только для стран ЕС) - во исполнение европейской директивы 2012/19/EC об утилизации отслужившего свой срок электрического и электронного оборудования и в соответствии с действующим законодательством, утилизация электроинструментов производится отдельно от других отходов на предприятиях, соответствующих условиям экологической безопасности

Laser level VL2X / VL5X

• This tool is intended for to the horizontal and vertical line on a plane
• Read and save this manual

1 TECHNICAL DATA

Power supply:	
- Batteries AA:	3 pc
- DC (microUSB):	5 V
Laser diode:	Class 2, 635 nm
Accuracy:	±1 mm / 5 m
Horisontal line extension range:	150º
Vertical line extension range:	120º
Laser line width:	5 m : 2 mm
Weight:	1 kg

Accessory kit: laser level, plastic case, safety glasses, shoulder rope, DC, manual.

2 TOOL ELEMENTS (pic.A)

1 Switch/lock
2 Horizontal laser window
3 Vertical laser window
4 Operation panel
5 Rubber strip
6 Rotating base
7 Fine tuning
8 Adjustable leg
9 Mount hole 5/8’’
10 Battery

11 DC microUSB socket
12 Water vacuole
13 On/off horizontal
14 On/Off vertical
15 Switch

3 SAFETY

WARNING! Read all safety warnings and all instructions. Failure to follow the warnings and instructions may result tool failure or serious injury. Save all warnings and instructions for future reference.

3.1 WORK AREA SAFETY

a) Keep work area clean and well lit.
b) Do not operate electric equipment in explosive atmospheres, such as in the presence of flammable liquids, gases or dust. Power tools create sparks which may ignite the dust or fumes.
c) Keep children and bystanders away while operating electric equipment.

3.2 ELECTRICAL SAFETY

a) Use alkaline quality batteries same vendor and same charge level
b) Remove the batteries before connecting the DC
c) Make sure the voltage rate meet tools requirements before plug in.
d) Do not use DC in wet conditions.

3.3 PERSONAL SAFETY

a) Stay alert, watch what you are doing and use common sense when operating a power tool. Do not use a electric equipment while you are tired or under the influence of drugs, alcohol or medication. A moment of inattention while operating power tools may result in serious personal injury or equipment failure.
b) Use personal protective equipment. Always wear eye protection.
c) Prevent unintentional starting. Ensure the switch is in the off-position before connecting to power source and/or battery pack, picking up or carrying the tool.

3.4 POWER TOOL USE AND CARE

a) Do not force the power tool. Turn-off the tool if you don't need it at moment.
b) Do not use the electric equipmentl if the switch does not turn it on and off. Any power tool that cannot be controlled with the switch is dangerous and must be repaired.
c) Remove the batteries from the equipment before storing it for a long period.
d) Store idle power tools out of the reach of children and do not allow persons unfamiliar with the power tool or these instructions to operate the power tool. Power tools are dangerous in the hands of untrained users.
e) Maintain power tools. Check for misalignment or binding of moving parts, breakage of parts and any other condition that may affect the power tool's operation.

4 SERVICE

a) Have your power tool serviced by a qualified repair person using only identical replacement parts. This will ensure that the safety of the power tool is maintained.

! Maintaining of tool must be performed only by authorized service centre.

5 SAFETY INSTRUCTIONS FOR LASER LEVELS

5.1 GENERAL

a) This tool should not be used by people under the age of 16 years
b) Do not look into the laser beam. Long influence of laser light could cause vision problem.

5.2 BEFORE USE

a) Always check that the battery type meet ones on the nameplate of the tool
b) Avoid damage or fall of the equipment. It can change accuracy of the tool.
c) Use receivers when working on the outdoor spaces.
d) Do not use the tool if the laser window is broken

5.3 DURING USE

a) Avoid long tools operation. Turn-off the tool if you don't use it.
b) Transportation of the tool should be done in stanby mode in original case.
c) Avoid vibration and fall influence to the equipment

5.4 AFTER USE

a) Always turn-off the tool
b) Store and move equipment in its original case

6 USE

6.1 Turn on the tool and adjusting (pic.A)
a) Place the tool on a flat surface or mount to the tripod
b) Make pre-adjustment, using the 12 and adjustable legs 8
c) Turn on the tool by switch 1 (turn it to direction 'ON')

! If the alignment of the tool is not meet its requirements, you hear the panic sound and the laser wont be lit, please adjust the placement of tool till it can be automatically adjust itself.

d) Aim the lines on the surface, by rotating tools body
e) Change the vertical line alignment by rotating the knob 7

6.2 Changing of operation mode (pic.A)
a) To turn off the horizontal line, push button 13 'H'
b) To turn off the vertical line, push button 14 'V'
c) To change laser brightness, press button 15 '*'

6.3 Turn-off the panic mode (when you need to make angles) (pic.C)
a) Before turn-on the tool, press button 15 and keep it pushed while turn the switch 1 into 'ON' position
c) To return the tool in normal mode, switch it off and turn on as usual.

7 APPLICATION ADVICE

a) Use suitable accessories
b) Please avoid too long working time, make brakes while working to keep the tool last longer.

8 MAINTENANCE / SERVICE

a) Always keep tool clean

! remove the batteries before cleaning

b) If the tool fail, please refer to the authorized service center

9 WARRANTY LIABILITY

9.1 The warranty term for VORHUT tools makes 24 months from the day of sale by a retail network.
9.2 During a warranty term the proprietor of instrument has a right on free repair of item on faults that are was per formed due of production defects.
9.3 Without providing of warranty coupon, warranty repair will not been executed. At the not fully filled warranty coupon, absence of the original packing with instruction, quality claims will not been accepted. The technical check of instrument for the purpose establishment of warranty case is conducted only in the authorized serice centre.
9.4 Warranty obligations does not spread to the next cases:
a) Non-fulfillment by the user of these instructions after using and application the tool not on purpose
b) At presence of mechanical damages of body or power cord, cracks, and damages, that may caused by the action of aggressive environments, high temperatures, and also hits made by other object or make them captured in ventilation holes.
c) At disrepairs that is caused in investigation of normal wear of tools components
d) At disrepairs that is caused as a result of overload, that stipulated burn of rotor and stator or other knots and com ponents, and also as a result of mismatch of parameters of the electric system to nominal tension.
e) At the attempts of independent repair of instrument in a warranty period, about what testify will be for example, cracks on tool edges at the fasten connections.
f) In case missing, damaging or changing of serial number inflicted on an instrument and/or his disparity with indi cated in warranty

10 ENVIRONMENT

a) Do not dispose of electric tools, accessories and packaging together with household waste material (only for EU countries) - in observance of European Directive 2012/19/EC on waste of electric and electronic equipment and its implementation in accordance with national law, electric tools that have reached the end of their life must be collected separately and returned to an environmentally compatible recycling facility.

Дата виробництва:
Дата производства:
Production date:

Серійний номер вказано на корпусі інструменту
Серийный номер указан на корпусе инструмента
Serial number is applied directly on tool body

Адреси сервісних центрів наведені в гарантійному листі
Адреса сервисных центров указаны в гарантийном листе
Please see your nearest service center on the Warranity sheet

Виробник може змінити зовнішній вигляд виробу або його характеристики без попереднього повідомлення споживача. Ілюстрації, показані в цій інструкції можуть відрізнятися від фактичного вигляду виробу. Виробник не несе відповідальності за опечатки, що можуть міститися в цій інструкції.

Производитель может изменить внешний вид изделия или его характеристики без предварительного уведомления потребителя. Иллюстрации, приведенные в данной инструкции могут отличатся от фактического вида изделия. Производитель не несет ответственности за опечатки, которые могут содержатся в данной инструкции.

Supplier can change design and charasterisics of item without customers notification. Images in this manual is for reference only. Supplier does not bear any responsibility for the misprints in this manual.

Зберігати в сухому місці. Виготовлено для ЄС.
ТОВ “ВІСТ Груп” 41100, Україна,
Сумська обл., м. Шостка, вул. Привокзальна,1а.