34-120

ДРИЛЬ АКУМУЛЯТОРНИЙ

VC20L

CORDLESS DRILL

УКР ІНСТРУКЦІЯ З ЕКСПЛУАТАЦІЇ 2

GB USER'S MANUAL 8

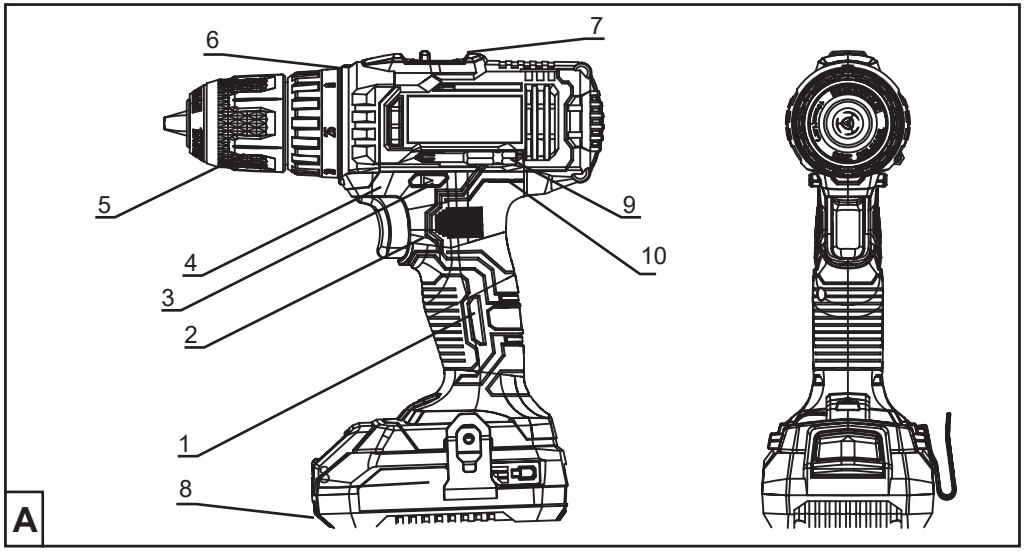
6
7
5
9
4
10
3
2
1
8
A

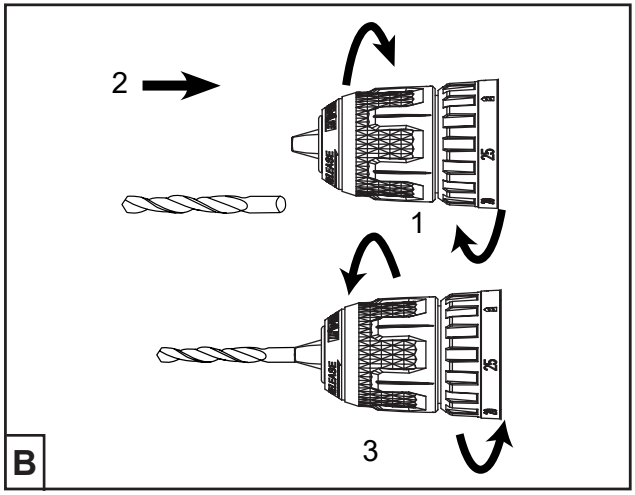
2
1
3
B

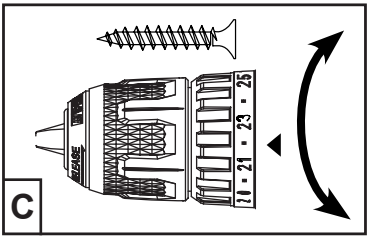
C

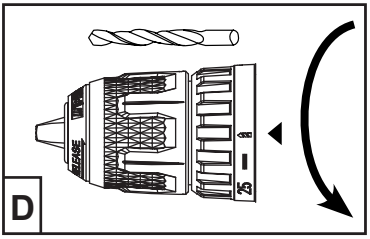
D

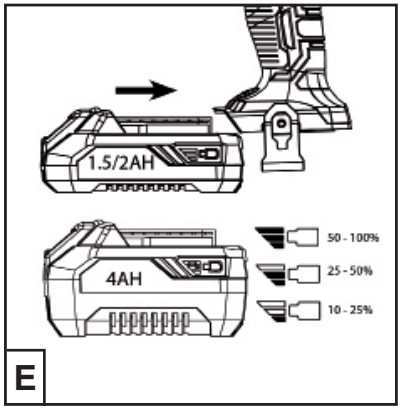
1.5/2AH
4AH
50 - 100%
25 - 50%
10 - 25%
E

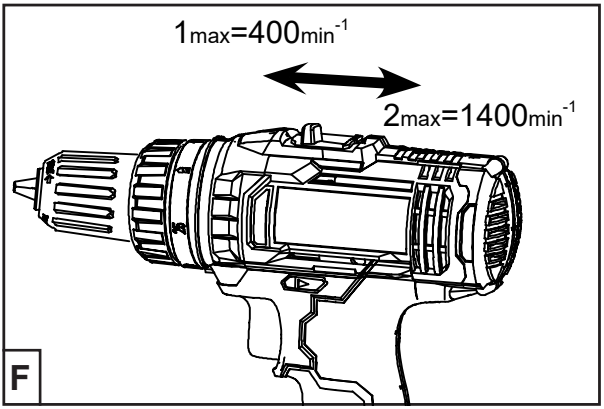
1max=400min-1
2max=1400min-1
F

Дриль акумуляторний VC20L

• Літій-іонні акумуляторні дрилі мають компактний розмір та високу потужність, батареї в таких дрилях більш надійні та працюють довше (у порівнянні з нікель-металгідридними або нікель-кадмієвими).
• Серія акумуляторного інструменту з батареєю напругою 20В завдяки використанню сучасних технологій дозволяє отримати більше потужності під час виконання робіт
• Пристрій призначений для свердління по дереву, металу, кераміці та синтетичному матеріалі, а також для загвинчування та відгвинчування шурупів, гвинтів та ін.
• Прочитайте і збережіть цю Інструкцію з експлуатації

1 ТЕХНІЧНІ ХАРАКТЕРИСТИКИ

	VC20L
Живлення:	⎓ 20 В
Тип акумулятора:	Літій-іонна
Оберти без навантаження:	
I швидкість	0 — 400 об/хв
II швидкість	0 — 1400 об/хв
Максимальний крутний момент:	35 Нм
Положення моменту затяжки:	25+1
Час зарядки:	1 год.
Автоматична світлодіодна під світка:	+
Ремінець на корпусі:	+
Динамічне гальмо:	+
Максимальний діаметр отвору в металі:	8 мм
Максимальний діаметр отвору в дереві:	13 мм
Вага інструменту:	1 кг

Комплектація: Дриль акумуляторний, акумулятор (1шт, 1500мАгод), шість 25-міліметрових викрутних насадки (Ø5,Ø6,PH1,PH2,HEX3,HEX4), шість свердел (Ø2 Ø2.5 Ø3 Ø4 Ø5 Ø8), магнітний тримач 55 мм, зарядний пристрій, кейс, інструкція

2 ОСНОВНІ ЧАСТИНИ ІНСТРУМЕНТА (мал.А)

1 Корпус
2 Вимикач для вкл/викл
3 Перемикач напрямку обертання
4 Світлодіод
5 Швидкозажимний патрон
6 Кільце вибору моменту загвинчування або режиму свердління
7 Перемикач швидкостей
8 Акумулятор
9 Магніт для біт або гвинтів
10 Індикатор заряду

БЕЗПЕКА

УВАГА! Прочитайте всі попередження і вказівки.
Недодержання попереджень і вказівок може призводити до удару електричним струмом, пожежі та/або серйозних травм. Добре зберігайте на майбутнє ці попередження і вказівки.

3.1 Безпека на робочому місці

а) Приймайте своє робоче місце в чистоті та прибирайте його. Безлад або погане освітлення

на робочому місці можуть призводити до нещасних випадків.
b) Не працюйте з приладом у середовищі, де існує небезпека вибуху внаслідок присутності горючих рідин, газів або пилу. Електроприлади можуть породжувати іскри, від яких може займатися пил або пари.
c) Під час роботи з приладом не підпускайте до робочого місця дітей та інших людей. Ви можете втратити контроль над приладом, якщо Ваша увага буде відвернута.

3.2 Електрична безпека
a) Штепсель зарядного пристрою повинен підходити до розетки. Не дозволяється що-небудь міняти в штепселі. Використання оригінального штепселя та належної розетки зменшує ризик удару електричним струмом.
b) Уникайте контакту частин тіла із заземленими поверхнями, як напр., трубами, батареями опалення, печами та холодильниками. Коли Ваше тіло заземлене, існує збільшена небезпека удару електричним струмом.
c) Захищайте прилад від дощу та вологи. Попадання води в електроінструмент збільшує ризик удару електричним струмом.
d) Не використовуйте кабель для перенесення приладу, підвішування або витягування штепселя з розетки. Захищайте кабель від тепла, оливи, гострих країв та деталей приладу, що рухаються. Пошкоджений або закручений кабель збільшує ризик удару електричним струмом.

3.3 Особиста безпека
a) Будьте уважними, слідкуйте за тим, що Ви робите, та розсудливо поводьтеся під час роботи з електроприладом. Не користуйтеся приладом, якщо Ви стомлені або знаходитеся під дією наркотиків, спиртних напоїв або лік. Неуважність при користуванні приладом може призводити до серйозних травм.
b) Користуйтесь засобами індивідуального захисту, обов’язково вдягайте захисні окуляри. Вдягання засобів захисту (захисної маски, спецвзуття, каски, навушників, рукавиць),зменшує ризик отримання травм.
c) Уникайте ненавмисного вмикання. Перш ніж вмикати електроприлад в електромережу або встромляти акумуляторну батарею, брати його в руки або переносити, впевніться в тому, що електроприлад вимкнутий. Тримання пальця на вимикачі під час перенесення електроприладу або встромляння в розетку увімкнутого приладу може призводити до травм.
d) Зберігайте стійке положення та завжди зберігайте рівновагу. Це дозволить Вам краще зберігати контроль над приладом у несподіваних ситуаціях.
f) Вдягайте придатний одяг. Не вдягайте просторий одяг та прикраси. Не підставляйте волосся, одяг та рукавиці близько до деталей приладу, що рухаються. Просторий одяг, прикраси та довге волосся можуть попадати в деталі, що рухаються.
g) Якщо існує можливість монтувати пиловідсмоктувальні або пило уловлювальні пристрої, переконайтеся, щоб вони були добре під’єднанні та правильно використовувалися. Використання пиловідсмоктувального пристрою може зменшити небезпеки, зумовлені пилом.

3.4 Догляд та користування електроприладами
a) Не перевантажуйте прилад. Використовуйте такий прилад, що спеціально призначений для певної роботи. З відповідним приладом Ви з меншим ризиком отримаєте кращі результати роботи, якщо будете працювати в зазначеному діапазоні потужності.
b) Не користуйтеся приладом з пошкодженим вимикачем. Прилад, який не можна увімкнути або вимкнути, є небезпечним і його треба відремонтувати.
c) Перед тим, як регулювати що-небудь на приладі, міняти приладдя або ховати прилад, витягніть штепсель із розетки. Ці попереджувальні заходи з техніки безпеки зменшують ризик ненавмисного запуску приладу.
d) Зберігайте електроприлади, якими Ви саме не користуєтесь, далеко від дітей. Не дозволяйте користуватися електроприладом особам, що не знайомі з його роботою або не читали ці вказівки. У разі застосування недосвідченими особами прилади несуть

в собі небезпеку.

e) Старанно доглядайте за приладом. Перевірте, щоб рухомі деталі приладу бездоганно працювали та не заїдали, не були поламаними або настільки пошкодженими, щоб це могло вплинути на функціонування приладу.
Пошкоджені деталі треба відремонтувати в авторизованій майстерні, перш ніж ними можна знову користуватися. Велика кількість нещасних випадків спричиняється поганим доглядом за електроприладами.

f) Використовуйте електроприлади, приладдя до них, робочі інструменти відповідно до цих вказівок. Беріть до уваги при цьому умови роботи та специфіку виконуваної роботи. Використання електроприладів для робіт, для яких вони не передбачені, може призводити до небезпечних ситуацій.

4 СЕРВІС

a) Віддавайте свій прилад на ремонт лише кваліфікованим фахівцям та лише з використанням оригінальних запчастин. Це забезпечить безпечність приладу на довгий час.

5 ВКАЗІВКИ ПО БЕЗПЕЦІ ПРИ РОБОТІ З ДРИЛЯМИ ТА ШУРУПОВЕРТАМИ

5.1 Загальні

a) Цей інструмент не рекомендується використовувати особам віком до 16 років

b) Перед регулюванням або заміною приладдя обов'язково вийміть акумуляторну батарею

c) Не обробляйте матеріали, що містять азбест (азбест вважається канцерогенним)

d) Пил від таких матеріалів, як свинцевоутримуюча фарба, деякі породи дерева, мінерали й метал, може бути шкідливим (контакт із таким пилом або його вдихання може стати причиною виникнення в оператора або осіб, що перебувають поруч, алергійних реакцій і/або респіраторних захворювань); надягайте респіратор і працюйте з пилопоглинаючим пристроєм під час увімкнення інструмента

e) Не зберігайте акумуляторну батарею за температур вище 40 ˚C

f) Проводіть заряджання батареї з температурою оточуючого середовища від 0 ˚C до 30 ˚C. Оптимальна температура для зарядки від 18 ˚C до 24˚C.

g) Використовуйте лише оригінальний зарядний пристрій

h) Уникайте замикання контактів акумуляторної батареї сторонніми предметами (цвяхи, шурупи)

i) Не розбирайте та не кладіть використану батарею у вогонь. Сдавайте в місцеві точки переробки використаних елементів живлення.

5.2 Перед використанням

a) Нова акумуляторна батарея постачається в напіврозрядженому стані. Перед використанням, зарядіть батарею.

b) Не допускайте пошкоджень, які можуть нанести шурупи, цвяхи і інші елементи вашому виробу

c) При свердлінні, зафіксуйте оброблювану деталь (оброблювана деталь, зафіксована за допомогою затискних пристроїв або лещат, закріплюється краще, ніж вручну)

d) Ніколи не використовуйте інструмент з пошкодженою акумуляторною батареєю.

5.3 Під час використання

a) Не дозволяйте шнуру живлення стикатися з рухомими частинами інструменту

b) У разі електричної або механічної несправності, негайно відключить інструмент і вийміть батарею.

5.4 Після використання

a) Коли ви закінчили роботу з інструментом, вимкніть інструмент і переконайтеся, що всі рухомі частини повністю зупинилися

b) При транспортуванні або чищенні інструменту, виймайте акумуляторну батареют

6 ВИКОРИСТАННЯ

6.1 Заряджання акумуляторної батареї

a) Під'єднайте зарядний пристрій до мережі

b) Встановіть акумуляторну батарею в зарядний пристрій відповідно вказаній полярності

c) Увімкніть адаптер в мережу. При цьому на зарядному пристрою загориться червоний індикатор

d) Тривалість заряду батареї складає приблизно1 година (залежно від ступеню розряду та стану акумулятора)

e) По закінченню процесу зарядки, увімкнеться зелений індикатор. Від'єднайте адаптер від електромережі та вийміть батарею з зарядного пристрою. Батарея готова до роботи.

! У випадках коли потрібно зарядити батарею після тривалої роботи або впливу сонячних променів, дайте час щоб акумуляторна батарея охолола перед зарядкою. Це забезпечить більш повну зарядку.

! Не залишайте увімкнений зарядний пристрій з батареєю без нагляду.

6.2 Встановлення акумуляторної батареї (мал.E)

a) Для видалення батареї, натисніть на фіксатори з верху батареї (1) та потяніть батарею до себе (2)

b) Для встановлення батареї: встановіть батарею по направляючим з невеликим зусиллям до моменту спрацювання фіксаторів

6.3 Вмикання/вимикання (мал.A)

a) При натисканні на кнопку 2 пристрій вмикається

b) При відпусканні кнопки 2 пристрій вимикається

! Регулювання обертів відбувається шляхом регулювання сили натиску на вимикач 2. Чим сильніший натиск, тим вище оберти.

6.4 Зміна режимів роботи

a) Зміна моменту затягування встановлюється за допомогою кільця 4 (мал.C, D) в межах від 1 до 20 позиції (підбирайте момент затяжки починаючи з малого значення, поступово збільшуючи до необхідного рівня)

b) Для обрання режиму свердління, переведіть кільце 4 у крайнє праве положення з відповідним зображенням (мал. D)

! Зміну режимів роботи слід робити тільки після повної зупинки інструменту.

6.5 Встановлення насадок (мал.B)

a) відкрутіть швидкозажимний патрон проти годинникової стрілки на необхідну величину (мал.B-1) та встановіть насадку (мал.B-2)

b) закрутіть патрон з насадкою за годинниковою стрілкою (мал.B-3). Для зручності та більш надійної фіксації, насадку слід встановлювати двома руками, одночасно тримаючись за верхню та нижню частину патрону.

! Для зручної роботи при загвинчуванні/відгвинчуванні кріплення, використовуйте насадку-тримач для біт з магнітом.

6.6 Зміна напрямку обертання

a) змінюючи положення перемикача 3, змінюється напрям обертання (за/проти годинникової стрілки). Переконайтеся, що перемикач зайняв крайнє положення, в іншому випадку двигун не увімкнеться (режим блокування вмикача).

! Зміна напряму обертання слід робити тільки після повної зупинки інструменту. Не додержання цієї рекомендації може завдати шкоди інструменту.

6.7 Поради при роботі з інструментом:
a) тримайте вентиляційні отвори незакритими
b) не прикладайте надлишкових зусиль на інструмент

7 ПОРАДИ ПО ВИКОРИСТАНЮ.

a) Використовуйте тільки відповідні насадки, не використовуйте тупі насадки
b) При свердлінні отворів в металі, спочатку зробіть отвір свердлом малого діаметру, а потім візьміть більший діаметр. Використовуйте свердла з швидкоріжучої сталі. Не використовуйте тупі свердла.
c) Цей інструмент не придатний для промислового використання. Уникайте безперервної тривалої роботи інструментом, робіть перерви у роботі та давайте інструменту охолонути. Це продовжить строк служби інструменту.

8 ДОГЛЯД/ОБСЛУГОВУВАННЯ

8.1 Завжди тримайте інструмент та його батарею в чистоті

! Перед чисткою інструменту необхідно від'єднати акумуляторну батарею

8.2 У випадку поломки – звертайтеся до авторизованого сервісного центру.

9 ГАРАНТІЙНІ ЗОБОВ'ЯЗАННЯ.

9.1 Гарантійний строк експлуатації інструмента VORHUT складає 24 місяця від дня продажу роздрібною мережею.

9.2 На протязі гарантійного строку власник інструмента має право на безкоштовний ремонт виробу по несправностям, які є наслідком виробничих дефектів.

9.3 Без пред'явлення гарантійного талона, гарантійний ремонт не виконується. При не повністю заповненому гарантійному талону, відсутністю оригінальної упаковки з інструкцією, претензії по якості не приймаються. Технічна повірка інструменту (дефектація) на предмет встановлення гарантійного випадку проводиться тільки в авторизованій майстерні.

9.4 Гарантійні зобов'язання не розповсюджуються на наступні випадки:
a) Невиконання користувачем зазначених інструкцій з експлуатації та застосування інструменту не за призначенням
b) При наявності механічних пошкоджень корпусу, електрошнура, тріщин, сколів и пошкоджень, які викликані дією агресивних середовищ, високих температур, а також попаданням сторонніх предметів у вентиляційні отвори
c) При несправностях, які викликані внаслідок нормального зношування виробу
d) При несправностях, які викликані внаслідок перевантаження, що зумовило вихід зі строю ротора і статора або інших вузлів та деталей, а також внаслідок невідповідності параметрів електромережі номінальній напрузі
e) На швидкозношувані частини (вугільні щітки, зубчаті колеса, гумові ущільнювачі, сальники, захисні кожухи, направляючі ролики, стволи) та змінні приладдя (акумулятори, патрони, бури, свердла, коронки, адаптери та ін.)
f) При спробах самостійного ремонту інструменту в гарантійний період, про що свідчать наприклад заломи на шліцевих частинах кріплення корпусних деталей
g) При відсутності, пошкодженні або зміні серійного номеру зазначеному на інструменті та/або його невідповідність з указаним в гарантійному талоні.

9.5 УМОВИ СЕРВІСНОГО ОБСЛУГОВУВАННЯ “+1 РІК”

a) За умовами програми “+1 рік сервісу” власник інструмента має право на безкоштовне виконання робіт з ремонту інструменту на протязі 36 місяців від дати продажу інструмента роздрібною мережею, незалежно від гарантійного випадку

b) Вартість запасних частин, у випадку не гарантійного випадку або після закінчення терміна дії основної гарантії, відшкодовується власником інструменту

c) На роботи з технічного обслуговування інструменту дія п.9.5-a не поширюється.

10 ОХОРОНА НАВКОЛИШНЬОГО СЕРЕДОВИЩА

a) Не викидайте електроінструмент, аксесуари та упаковку разом зі звичайним сміттям (тільки для країн ЄС) - відповідно до європейської директиви 2012/19/ЄС щодо утилізації старих електричних та електронних приладів, в залежності з місцевим законодавством, електроінструмент, який перебував в експлуатації повинен бути утилізований окремо, безпечним для навколишнього середовища шляхом.

Cordless drill-driver VC20L

• Lithium cordless drill is very light weight and high power tool, batteries in such tools are much reliable and work lasting (comparing to Ni-MH or Ni-Cd batteries).
• A series of battery tools with battery voltage of 20V thanks to the use of modern technology allows you to get more power during the work
• This tool is intended for drilling in wood or steel, and also can be used as a driver screwing nuts, screws, etc.
• This tool is not intended for professional use

1 TECHNICAL DATA

	VC20L
Power supply:	⎓ 20V
Battery type:	Li-ion
No-load speed:	
I speed	0 – 400 RPM
II speed	0 – 1400 RPM
Max.torque:	35Nm
Torque settings:	25+1
Charge time:	1h
Auto light:	+
Hand lace:	+
Dynamicbrake:	+
Max. Hole diameter in steel:	8 mm
Max. Hole diameter in wood:	13 mm
Tool weight:	1,0kg

Set: Cordless drill-driver, battery, charger, six 25 mm screwdriver bits (Ø5,Ø6,PH1,PH2,HEX3, HEX4), six drill bits (Ø2 Ø2.5 Ø3 Ø4 Ø5 Ø8), magnet bit holder, bag, user's manual, box

2 TOOL ELEMENTS

1 Body
2 Switch for on/off
3 Rotation change button
4 LED
5 Chuck
6 Switch for selecting driver torque or drilling function
7 Speed selector
8 Battery
9 Magnet for bits or screw (both sides)
10 Charge level indicator

3 SAFETY

WARNING! Read all safety warnings and all instructions. Failure to follow the warnings and instructions may result in electric shock, fire and/or serious injury. Save all warnings and instructions for future reference.

3.1 Work area safety
a) Keep work area clean and well lit. Cluttered or dark areas invite accidents.
b) Do not operate power tools in explosive atmospheres, such as in the presence of flammable liquids, gases or dust. Power tools create sparks which may ignite the dust or fumes.
c) Keep children and bystanders away while operating a power tool. Distractions can cause you to lose control.
3.2 Electrical safety
a) Power tool charger plugs must match the outlet. Never modify the plug in any way. Do not use any adapter plugs with earthed (grounded) power tools. Unmodified plugs and matching outlets

will reduce risk of electric shock.

b) Avoid body contact with earthed or grounded surfaces such as pipes, radiators, ranges and refrigerators. There is an increased risk of electric shock if your body is earthed or grounded.

c) Do not expose power tools to rain or wet conditions. Water entering a power tool will increase the risk of electric shock.

d) Do not abuse the cord. Never use the cord for carrying, pulling or unplugging the power tool. Keep cord away from heat, oil, sharp edges or moving parts. Damaged or entangled cords increase the risk of electric shock.

e) When operating a power tool outdoors, use an extension cord suitable for outdoor use. Use of a cord suitable for outdoor use reduces the risk of electric shock.

f) If operating a power tool in a damp location is unavoidable, use a residual current device (RCD) protected supply. Use of an RCD reduces the risk of electric shock.

3.3 Personal safety

a) Stay alert, watch what you are doing and use common sense when operating a power tool. Do not use a power tool while you are tired or under the influence of drugs, alcohol or medication. A moment of inattention while operating power tools may result in serious personal injury.

b) Use personal protective equipment. Always wear eye protection. Protective equipment such as dust mask, non-skid safety shoes, hard hat, or hearing protection used for appropriate conditions will reduce personal injuries.

c) Prevent unintentional starting. Ensure the switch is in the off-position before connecting to power source and/or battery pack, picking up or carrying the tool. Carrying power tools with your finger on the switch or energising power tools that have the switch on invites accidents.

d) Remove any adjusting key or wrench before turning the power tool on. A wrench or a key left attached to a rotating part of the power tool may result in personal injury.

e) Do not overreach. Keep proper footing and balance at all times. This enables better control of the power tool in unexpected situations.

f) Dress properly. Do not wear loose clothing or jewelry. Keep your hair, clothing and gloves away from moving parts. Loose clothes, jewelry or long hair can be caught in moving parts.

g) If devices are provided for the connection of dust extraction and collection facilities, ensure these are connected and properly used. Use of dust collection can reduce dust-related hazards.

3.4 Power tool use and care

a) Do not force the power tool. Use the correct power tool for your application. The correct power tool will do the job better and safer at the rate for which it was designed.

b) Do not use the power tool if the switch does not turn it on and off. Any power tool that cannot be controlled with the switch is dangerous and must be repaired.

c) Disconnect the plug from the power source and/or the battery pack from the power tool before making any adjustments, changing accessories, or storing power tools. Such preventive safety measures reduce the risk of starting the power tool accidentally.

d) Store idle power tools out of the reach of children and do not allow persons unfamiliar with the power tool or these instructions to operate the power tool. Power tools are dangerous in the hands of untrained users.

e) Maintain power tools. Check for misalignment or binding of moving parts, breakage of parts and any other condition that may affect the power tool’s operation. If damaged, have the power tool repaired before use. Many accidents are caused by poorly maintained power tools.

f) Keep cutting tools sharp and clean. Properly maintained cutting tools with sharp cutting edges are less likely to bind and are easier to control.

g) Use the power tool, accessories and tool bits etc., in accordance with these instructions, taking into account the working conditions and the work to be performed. Use of the power tool for operations different from those intended could result in a hazardous situation..

4 SERVICE

a) Have your power tool serviced by a qualified repair person using only identical replacement parts. This will ensure that the safety of the power tool is maintained.

! Maintaining of tool must be performed only by authorized service centre.

5 SAFETY INSTRUCTIONS FOR IMPACT DRILLS AND COROLESS DRILL

5.1 General

a) This tool should not be used by people under the age of 16 years
b) Always disconnect plug from power source before making any adjustment or changing any accessory
c) Wear ear protectors (exposure to noise can cause hearing loss)
d) Dust from material such as paint containing lead, some wood species, minerals and metal may be harmful (contact with or inhalation of the dust may cause allergic reactions and/or respiratory diseases to the operator or bystanders); wear a dust mask and work with a dust extractiondevice when connectable
e) Do not store the battery pack in temperatures over 40°C
f) Always charge the battery pack between temperatures 0°C to 30°C. Ideal charging temperature is 18°C to 24°C
g) Only use the charger and the battery pack provided no others.
h) Avoid short circuit of the battery pack connections (screws & nails).
i) Do not dispose of batteries in fire, or with household waste. Return exhausted batteries to your local collection or recycling point.

5.2 Before use

a) Your battery pack is UNCHARGED and you must charge once before use.
b) Avoid damage that can be caused by screws, nails and other elements in your workpiece; remove them before you start working
c) Secure the workpiece (a workpiece clamped with clamping devices or in a vice is held more securely than by hand)
d) Never use the tool when battery pack damaged

5.3 During use

a) Always keep the cord away from moving parts of the tool
b) In case of electrical or mechanical malfunction, immediately switch off the tool and disconnect the battery

5.4 After use

a) When you put away the tool, switch off the motor and ensure that all moving parts have come to a complete standstill
b) Always disconnect the battery when clean or in case of transportation.

6 USE

6.1 Charging

a) Insert the battery pack into the charger socket
b) switch the power supply the indicator light will become red to indicate that charging is taking place
c) After charging about 1 hours, the battery will be fully charged
d) After charging process complete, the green indicator will turn on. Disconnect the power supply before removing the battery

! When battery charge runs out after continuously use or exposure to direct sunlight or heat, allow time for the tool to cool down before re-charging to achieve the full charge.

! The charger will not automatically switch off when the battery is fully charged, and the indicator light (red) will remain on. Do not leave the battery on charge continuously.

6.2 Installation of the battery (pic.E)
a) In order to remove the battery, press the latch on top (1) and pull it towards you (2)
b) After recharge insert the battery pack into drill's battery port. A simple push and slight pressure will be sufficient.

6.3 On/off (pic.A)
a) Depress switch 2 to start and release to stop your drill.
b) The on/off switch is fitted with a brake function which stops your chuck immediately when you quickly release the switch.

! It is also a variable speed switch that delivers higher speed and torque with increased trigger pressure. Speed is controlled by the amount of switch trigger depression.

! Do not operate for long periods at low speed because excess heat will be produced internally.

6.4 Working mode change
a) The torque is adjusted by rotating the torque adjustment ring. The torque is greater when the torque adjustment ring is set on a higher setting (pic.C)
b) When need to switch to drilling mode,rotate the ring to drill position (pic.D)

! Change working mode when tool is off

6.5 Bits install.
a) rotate the chuck clockwise to open it (pic.B-1) and install the bit in it
b) close the chuck by rotating it counter clockwise (pic.B-2)

6.6 Rotation change
a) Change the position of switch 3 to change rotation (counter/clockwise). Be sure the switch get its right position. Improper position of switch 3 wont let the tool turn on (switch block function)

! Changing of operation mode must be perfomed only after full stop of tool.

6.7 Advices operation
a) keep the ventilation holes opened
b) do not apply too much force to the tool

7 APPLICATION ADVICE

a) Use the appropriate bits
b) When drilling into a hard smooth surface, use a center punch to mark the desired hole location. This will prevent the drill bit from slipping off center as the hole is started. Hold the tool firmly and place the tip of the bit at the point to be drilled. Depress the switch trigger to start the tool. Move the drill bit into the workpiece, applying only enough pressure to keep the bit cutting.
c) This tool is not designed for industrial apply. Please avoid too long working time, make brakes while working to keep the tool cool.

8 MAINTENANCE / SERVICE

a) This tool is not intended for professional use
b) Always keep tool and cord clean (especially ventilation holes)

! disconnect the battery before cleaning

c) If the tool fail, please refer to the authorized service center

9 WARRANTY LIABILITY

9.1 The warranty term for VORHUT tools makes 24 months from the day of sale by a retail network.
9.2 During a warranty term the proprietor of instrument has a right on free repair of item on faults that are was performed due of production defects.
9.3 Without providing of warranty coupon, warranty repair will not been executed. At the not fully filled warranty coupon, absence of the original packing with instruction, quality claims will not been accepted. The technical check of instrument for the purpose establishment of warranty case is conducted only in the authorized serice centre.
9.4 Warranty obligations does not spread to the next cases:
a) Non-fulfillment by the user of these instructions after using and application the tool not on purpose
b) At presence of mechanical damages of body or power cord, cracks, and damages, that may caused by the action of aggressive environments, high temperatures, and also hits made by other object or make them captured in ventilation holes.
c) At disrepairs that is caused in investigation of normal wear of tools components
d) At disrepairs that is caused as a result of overload, that stipulated burn of rotor and stator or other knots and components, and also as a result of mismatch of parameters of the electric system to nominal tension.
e) On wearing parts (coal brushes, gear-wheels, rubber, stuffing-boxes, protective casing, directing rollers, barrels) and removable accessories (battery pack, cartridges, boraxes, drills, crowns, adapters, etc.)
f) At the attempts of independent repair of instrument in a warranty period, about what testify will be for example, cracks on tool edges at the fasten connections.
g) In case missing, damaging or changing of serial number inflicted on an instrument and/or his disparity with indicated in warranty.
9.5 TERMS of SERVICE MAINTENACE “+1”
a) On the terms of the program “ 1 “ the proprietor of instrument has a right on free implementation of works on repair of instrument during 36 months from the date of sale of instrument by a retail network, regardless of warranty case.
b) Cost of spare parts, at a not warranty case or after completion of basic warranty term, is compensated by the proprietor of instrument.
c) On technical maintenance of instrument labour action of п.9.5-a does not spread.

10 ENVIRONMENT

a) Do not dispose of electric tools, accessories and packaging together with household waste material (only for EU countries)
- in observance of European Directive 2012/19/EC on waste of electric and electronic equipment and its implementation in accordance with national law, electric tools that have reached the end of their life must be collected separately and returned to an environmentally compatible recycling facility.

ДРИЛЬ АКУМУЛЯТОРНИЙ

VC12L

CORDLESS DRILL

Дата виробництва:
Production date:

Серійний номер вказано на корпусі інструменту
Serial number is applied directly on tool body

Адреси сервісних центрів наведені в гарантійному листі
Please see your nearest service center on the Warranty sheet

Виробник може змінити зовнішній вигляд виробу або його характеристики без попереднього повідомлення споживача. Ілюстрації, показані в цій інструкції можуть відрізнятися від фактичного вигляду виробу. Виробник не несе відповідальності за опечатки, що можуть міститися в цій інструкції.

Supplier can change design and charasterisics of item without customers notification. Images in this manual is for reference only. Supplier does not bear any responsibility for the misprints in this manual.

Зберігати в сухому місці. Виготовлено в КНР.
ТОВ "ВІСТ Груп" 41100, Україна, Сумська обл.,
м. Шостка, вул. Привокзальна,1а.
З гарантійними умовами можна
ознайомитись на сайті www.new-vist.com